ՀԱՏՎԱԾ ՄԵՏԱՂԱԿԱՆ ՑԱՆԿԱՊԱՏԻՑ Մ1:25

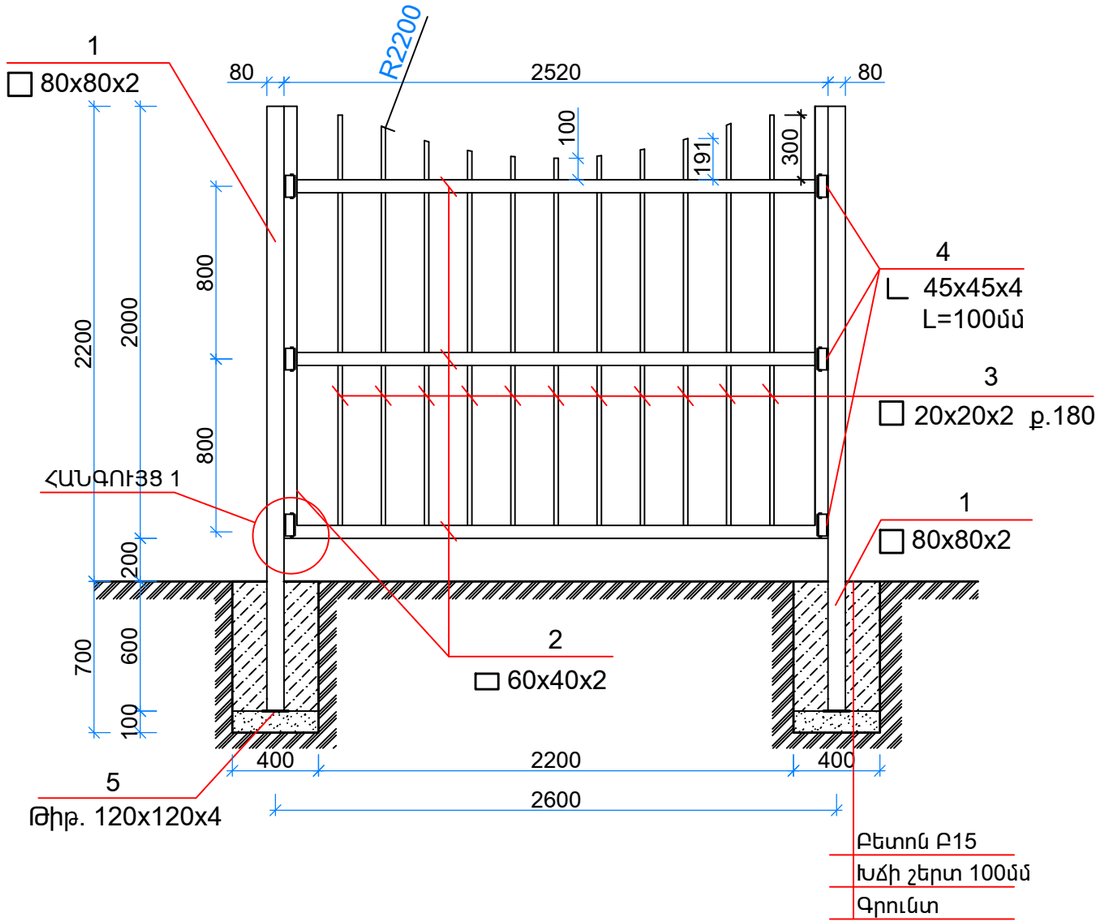

ՑԱՆԿԱՊԱՏԻ ՓՈՎԱԾՔ

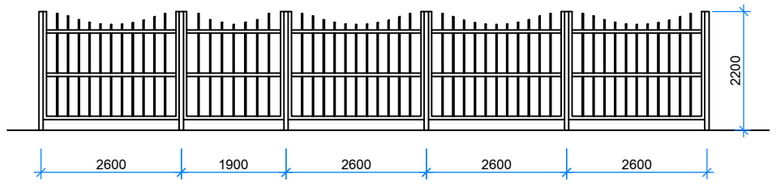

ՀԱՏՎԱԾ -1

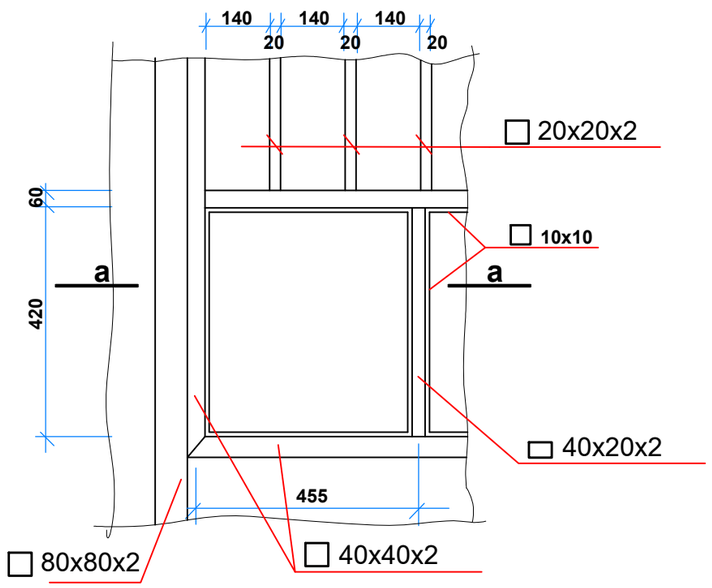

ՀԱՆԳՈՒՅՑ 1

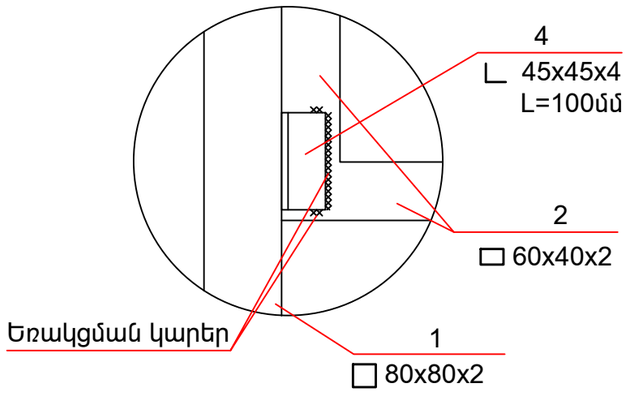

ԿՏՐՎԱԾՔ a-a

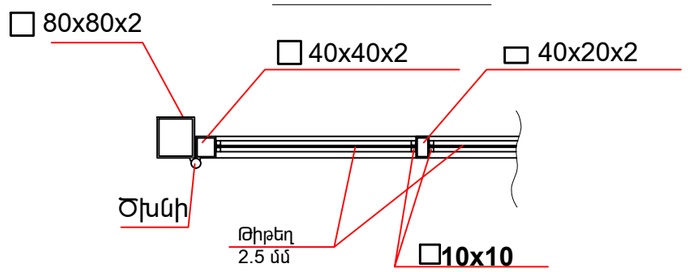

ՊԱՇՏՈՆ	ԱՆՈՒՆ, ԱԶԳԱՆՈՒՆ	ՍՏՈՐԱԳՐ.	ԱՄԻՍ	ՇԱՀՈՒՄՅԱՆ ՀԱՄԱՅՆՔԻ ՄԻՋՆԱԿԱՐԳ ԴՊՐՈՑԻ ԸՆԹԱՑԻԿ ՎԵՐԱՆՈՐՈԳՄԱՆ ՆԱԽԱԳԻԾ			
ՆԳԾ	Հ. Մեսրոպյան						
Նախագծեց	Հ. Մեսրոպյան			ՃԱՐՏԱՐԱՊԵՏԱՇԻՆԱՐԱՐԱԿԱՆ ՄԱՍ	ՓՈՒԼ	ԹԵՐԹ	ԹԵՐԹԵՐ
					ԱՆ	ՃՇ-6	9
				ՄԵՏԱՂԱԿԱՆ ՃԱՂԱՇԱՐ	«ՀԱՄԱՇԻՆ ՆԱԽԱԳԻԾ» ՍՊԸ		